טבלת מזגנים\יחידות טיפול אויר

סימון המזגן	מאייד						מעבה				
	דגם המזגן	תפוקת קירור Btu\H	ספיקת אויר CFM	מידות מאייד		כמות יחידות	דגם המעבה	הספק חשמל			מידות מעבה		כמות יחידות
				עומק	גובה אורך			kW	pH	הדגמה	עומק	גובה אורך	
מ-1	מזגן עילי אלקטרה פלטינום 280	24200	770	26	35\(H)x119	4	מזגן עילי אלקטרה פלטינום 280	2.0	1	פנימי	34	70\(H)x90	4
מ-2	מזגן עילי אלקטרה פלטינום 140	12300	300	20	28\(H)x84	3	מזגן עילי אלקטרה פלטינום 140	1.2	1	פנימי	24	54\(H)x78	2

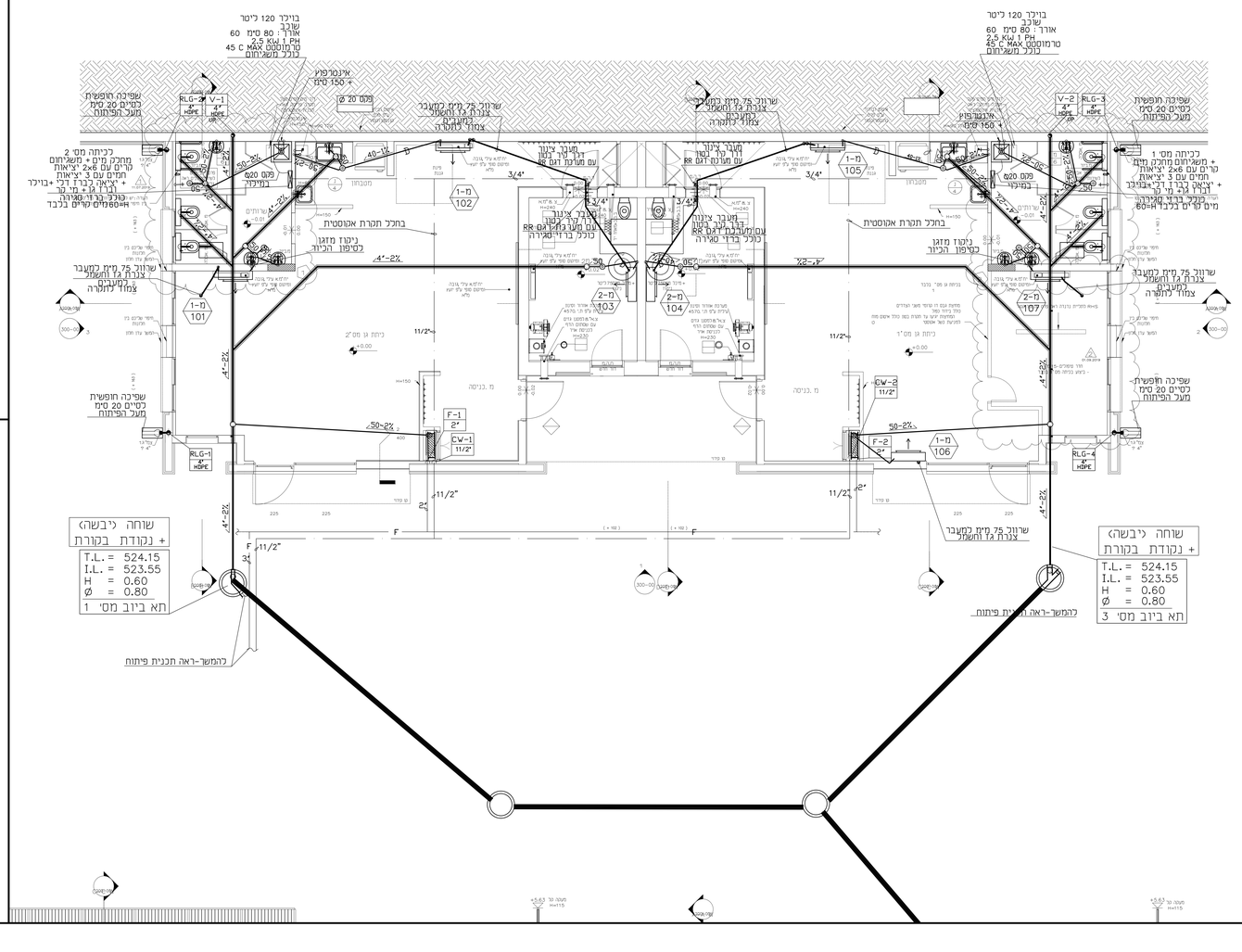

מקרא

- צנרת - עלייה
- צנרת - ירידה
- (CW1)-צנרת מים קרים לצריכה
- (HW)-צנרת מים חמים לצריכה
- צנרת כבוי אש עם עטיפה חרושתית (מגולבן דרג ב')
- ניקוז מזגנים
- (CHW)-צנרת אספקת מי הסקה
- (CHWR)-צנרת החזרת מי הסקה
- צנרת ניקוז גז ראדון
- ערן בטונית על צנרת
- פקק בטונית בקצה צנרת
- צנרת מי דכותין (2'-1 1/2' ו או 50-32 מ"מ)
- צנרת מי שופכין (3" או 75 מ"מ)
- צנרת מי שופכין (6"-4" או 160-110 מ"מ)
- צנרת מי שופכין עם עטיפת בטון מזוינן
- צנרת ניקוז מי גשם
- צנרת שרשורי מחורר לניקוז יסודות
- צנרת ביוב מחוץ לבניין (P.V.C כחול)
- (ק.נ.ב.)-קופסת בטונית
- (ק.נ.ב.)-קופסת בקורת נופלת
- (מ.ח.ב.)-מחסום חופי
- מחסום רצפה 4"/2"
- מחסום רצפה 4"/4" עם סיפון 4" או 110 מ"מ
- מחסום רצפה 8"/4"
- מאסף מי גשם במרפסת
- מאסף מי גשם בגג
- שוחת בקורת כביוב
- שוחת בקורת למי גשם עם מכסה אטום
- שוחת בקורת למי גשם עם מכסה שבכה
- ארון כבוי אש
- ברז כבוי אש (הידרנט) יחיד
- ברז 1/2" למים
- שסלה 1/2" למים קרים וחמים
- ברז גן 3/4" עם חבור לצנור גומי
- מגוף
- מגוף אל חוזר
- מגוף מקטין לחץ
- מגוף בשחון (פורק לחץ)
- מונה מים
- כניסת צנור דרך קיר בטון למקלט כולל אוגן וברזי סגירה
- מעבר קוטר
- סימון נשינוי ומספרו
- R רדיאטור
- T.L. מפלס פני האדמה
- I.L. מפלס תחתית התא

- W קולטן ביוב
- V 110 צינור אויר
- G ניקוז גג
- M 4" ניקוז מרפסת
- NG ניקוז גז
- RAD 4" ניקוז ראדון

ברזים וקבועות: מיקום לפי פריסת אדריכל

חיבור לזיון הזרות או הריצפה

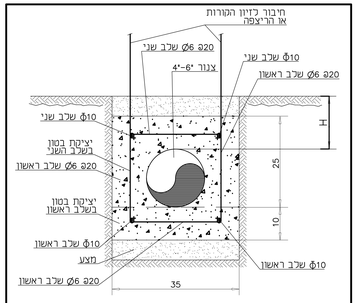

הערה:

כאשר H > 40 מ"מ יש לחבר את הזיון שמסביב לצנרת לזיון הקורות או הריצפה

כאשר 40 > H > 60 מ"מ אין לחבר את הזיון לזיון העליון

כאשר H > 60 אין צורך בעטיפת בטון אלא בעטיפת חול בלבד

שלבי ביצוע

1. הנחת מצעים בתחתית החפירה
2. התקנת זיון בתחתית ו-ט לחיבור זיון עליון בשבכ השני
3. יציקת 10 מ"מ תחתונים בבטון ב-20
4. הנחת הצנור
5. התקנת זיון עליון והכנות לחיבור זיון הקורות או ריצפה
6. השלמת יציקה בבטון ב-20
7. ניסוי החפירה

ת-285	פרט-צנור HDPE עם עטיפת בטון מתחת לריצפה
t-285	(לפי ת"י 4476 חלק 2 3.5.1)

סכמת הכנת ניקוז למיקר שולחני מעל לשייש קנ"מ 1:20

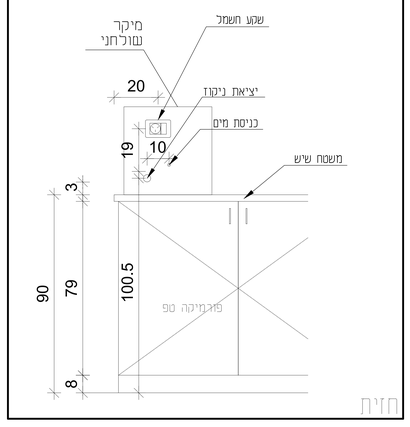

סכמת הכנת ניקוז למיקר שולחני מעל לשייש קנ"מ 1:20

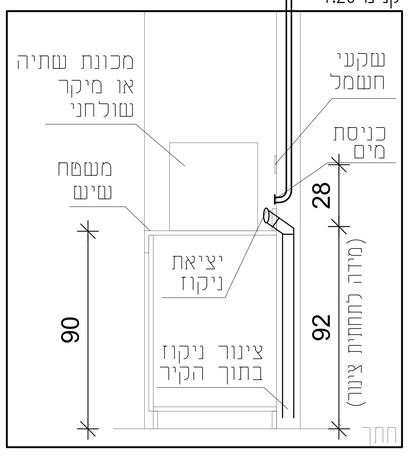

ה ע ת ק י ם

תאריך			

14.5.20	⚠	למכרז
מספר	תאריך	השינוי

ש י נ ו י י ם

לעיון ○ למכרז

לבצוע ○

האדריכל: עוזר שמול

גני ילדים אדם
מגרש 711

תברואה ומיזוג אוויר
קומת קרקע

דיסקינד-רוזנטל
הנדסה ויעוץ בעמ
רחוב שערי תורה 17
ת.ד. 16173 ירושלים
טל': 02-6420948 פקס' 6420950
E MAIL : office@handasat.com

תכנן	א.ר	
בקר	א.ר	
שרטט	ת.ת.	17.07.19
קנ"מ:	1 : 50	

מספר העבודה: 19061
מדות הגליון: xxx

101

19061-101