לוח חשמל ראשי מס' 1

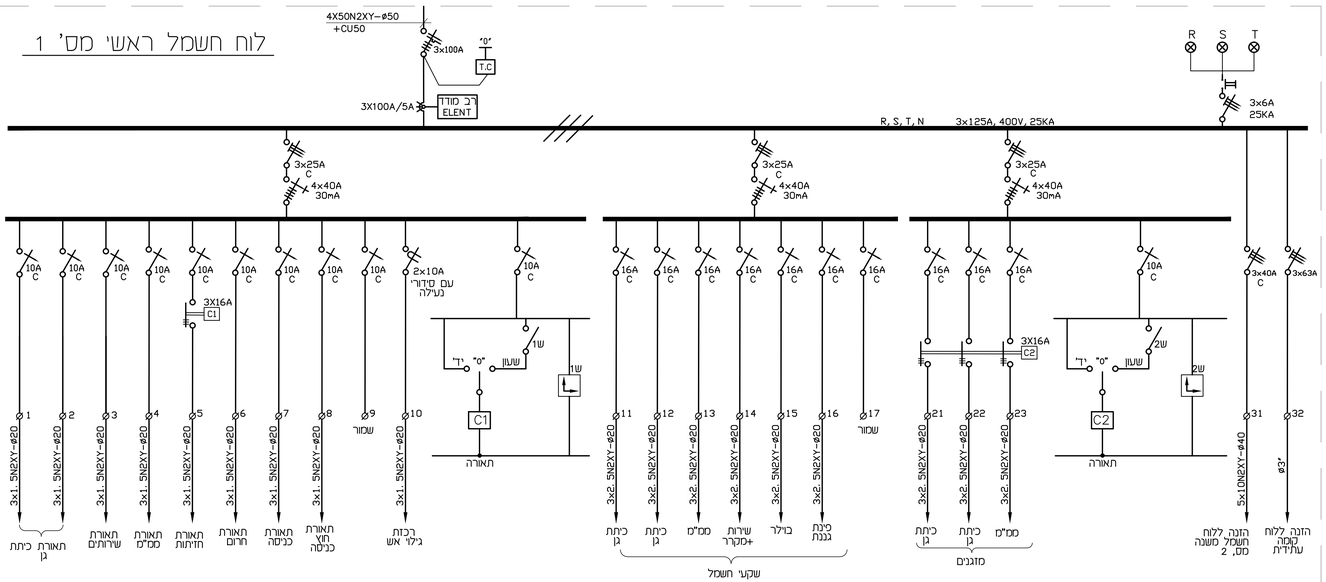

לוח חשמל משנה מס' 2

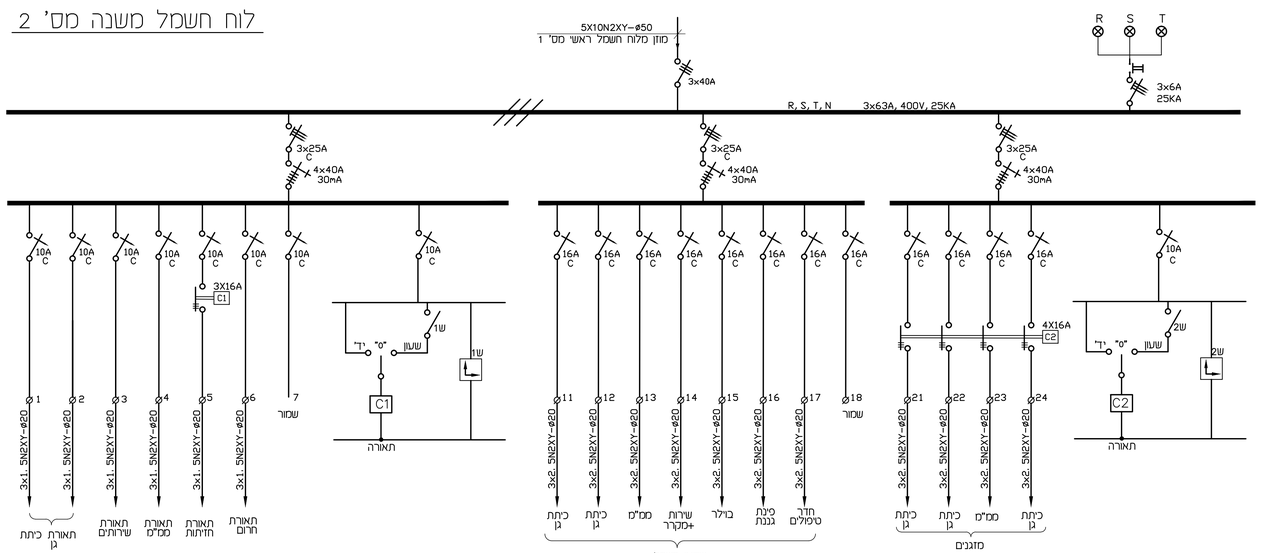

סכמה אנכית ללוחות חשמל

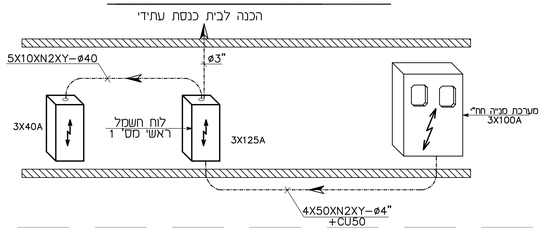

סכמה אנכית לטלפוניה

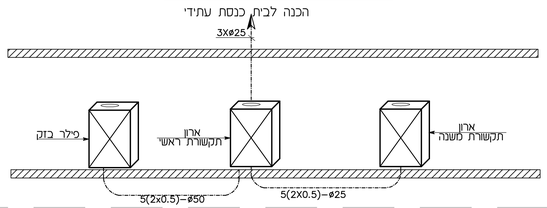

פרט חזית לוח חשמל ראשי מס' 1 משולב עם תיבות תקשורת

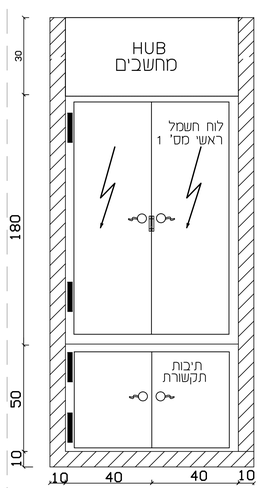

פרט חזית לוח חשמל משנה מס' 2 משולב עם תיבות תקשורת

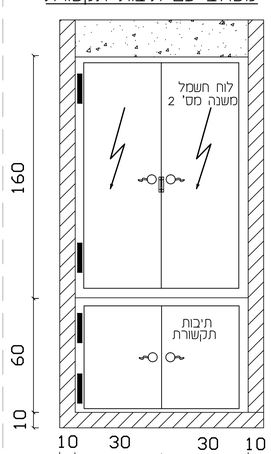

רשימת תוכניות

מס' בקליר	שם התוכנית	מהדורה	סטטוס	קנ"מ
01	תכנית הארקת יסודות ופרטים קומת קרקע – פסלם 0.00+	02	למכרז	1:50
02	תוכנית תאורה וגילוי אש קומת קרקע – פסלם 0.00+	03	למכרז	1:50
03	תוכנית חשמל קומת קרקע – פסלם 0.00+	05	למכרז	1:50
04	תכנית קומת גגות	02	למכרז	1:50
05	תכנית פיתוח קומת קרקע – פסלם 0.00+	03	למכרז	1:50
06	תכנית לוחות חשמל, טבלאות אנטנות ופרטים	03	למכרז	–

מ.ס.	הערות
01	כל עבודות החשמל יבוצעו עפ"י חוק החשמל התש"ד על כל תקנותיו, מכון הישראלי.
02	כל עבודות החשמל יבוצעו ע"י חשמלאי בעל רשיון חשמל בעל תוקף ובעל נסיון מוכח.
03	כל האביזרים (מפסקים, שקעים, וכו') להתקנה תה"ט כדוגמת "גווים"
04	האביזרים יותקנו בקופסאות מלבניות, כל אביזר יותקן בקופסא נפרדת!!!!
05	מתקן החשמל בכללותו יבוצע בהתקנה סמויה תה"ט, אלא אם צויין אחרת.
06	צנרת החשמל תבוצע ע"י צנור מריכף מסוג "פנ", צנרת החשמל בצבע ירוק, צנרת תקשורת אחרת ע"י צבע המצויין במפרט הטכני.
07	מקרא ותשתיות ראשיות בין לוחות החשמל ראה תכנית חשמל וסכמות אנכיות.
08	מיקום נקודות לשקעי חשמל,תאורה ותקשורת עפ"י המידות המצויינות בתכנית, פרט אם יש דרישה אחרת ע"י המזמין ו/או האדריכל.
09	תכנית זו יש לראות יחד עם תכניות .אדריכלות, מ.א., אינסטלציה וקונסטרוקציה.
10	תשתיות החשמל ותקשורת בזק וטל"כ כפופים לאישור מוקדם הרשויות.

הערות	תאריך
00 תוכנית לעיון	21.07.19
01 התלמת רקע	08.09.19
02 עדכון עפ"י תכנית תאורה חדשה	06.10.19
03 תכנית למכרז	07.05.20

נשלח אל: / כמות		סטטוס	תאריך