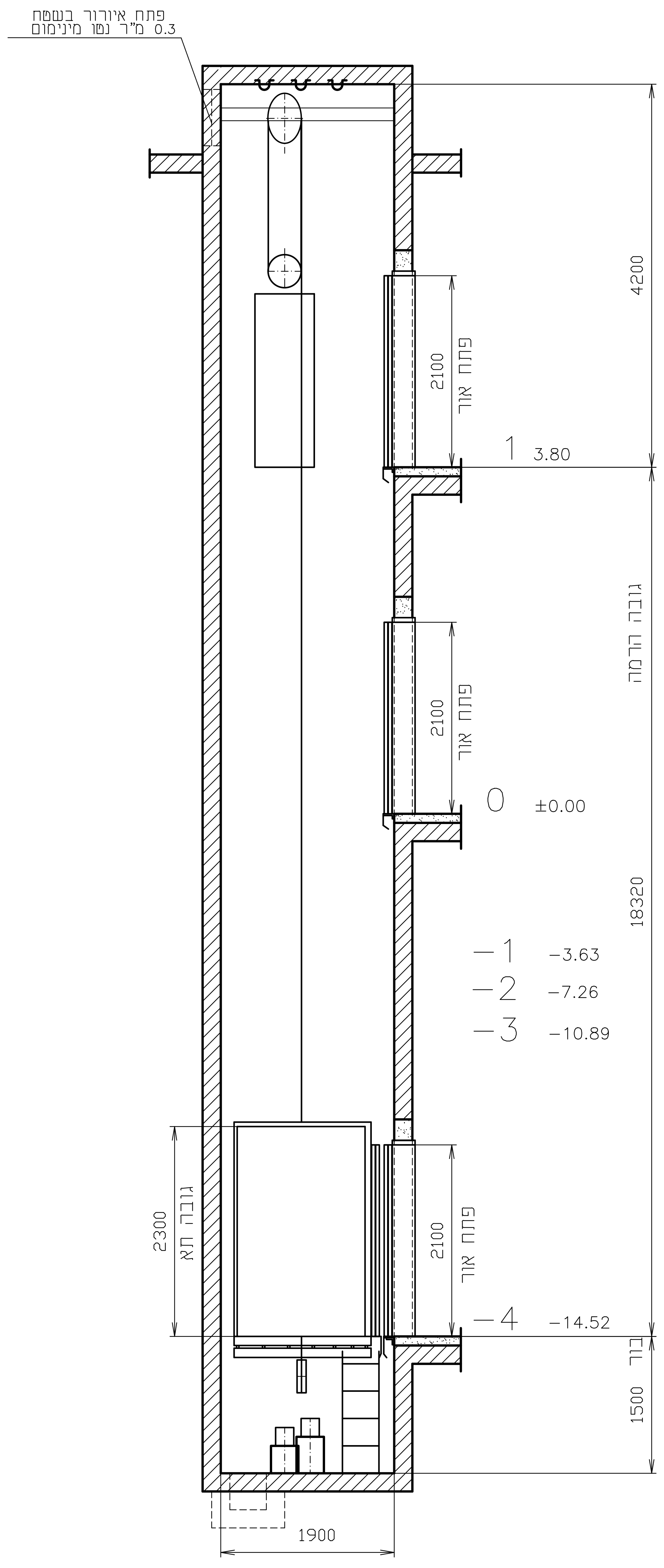
פתח איוורור בשטח
0.3 מ"ר נטו מינימום
4200
2100
פתח אור
1 3.80
גובה הרמה
18320
0 ±0.00
-1 -3.63
-2 -7.26
-3 -10.89
-4 -14.52
2300
גובה תא
בור
1500
1900

חתך א-א
אגף דרומי

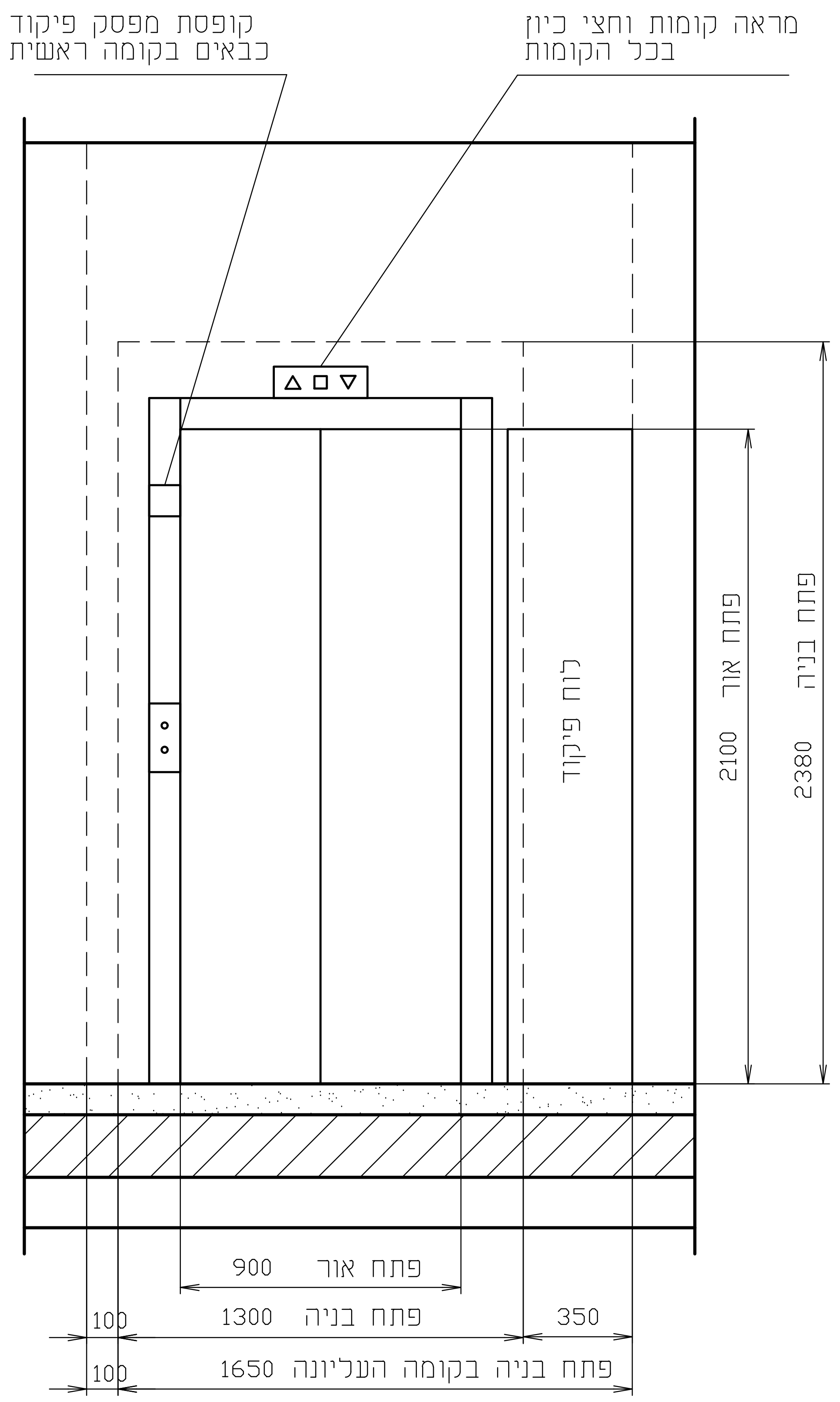
קופסת מפסק פיקוד
כבאים בקומה ראשית
מראה קומות וחצי כיון
בכל הקומות
לוח פיקוד
פתח אור
2100
פתח בניה
2380
900 פתח אור
1300 פתח בניה
350
100
1650 פתח בניה בקומה העליונה
100

מבט על דלת הפיר

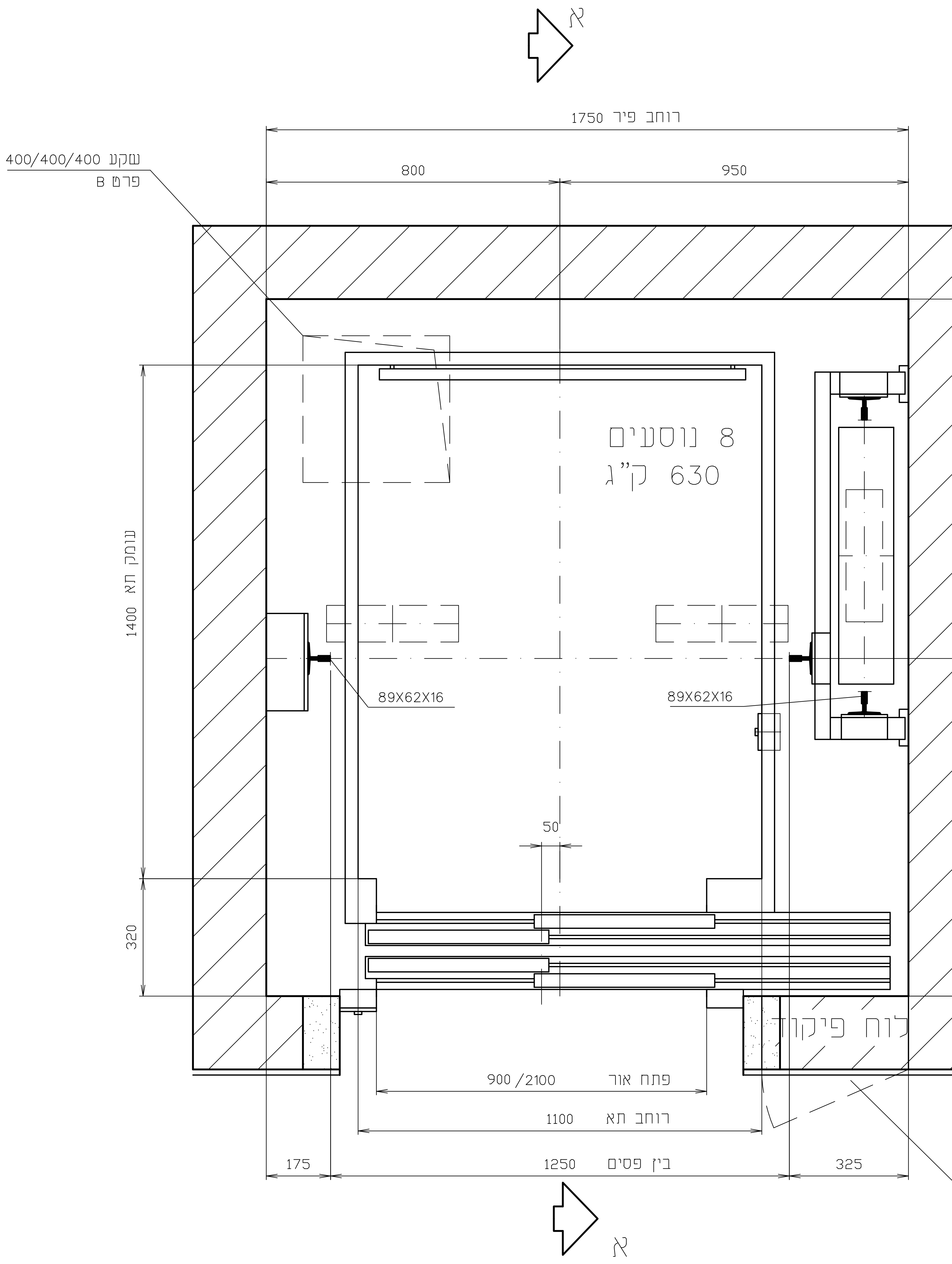
א
רוחב פיר 1750
800
950
שקע 400/400/400
פרט B
8 נוסעים
630 ק"ג
עומק תא 1400
עומק פיר 1900
320
920
89X62X16
89X62X16
50
לוח פיקוד
פתח אור 900 /2100
רוחב תא 1100
175
בין פסים 1250
325
א

יש להשאיר חזית פתוחה
במפלס העליון לצורך
התקנת לוח פיקוד

גודל הפתח הסופי יקבע
לאחר בחירת קבלן מעליות

תפוצה

	אדריכל	קונסטרוקטור	חשמל	מיזוג אויר	אדריכל פנים	יעוץ מלונאי	בטיחות	מנהל פרוייקט	יזם	אקוסטיקה		
	סוננבליק - אלבוים אדריכלים	חננאל כפיר	רפי קראוס				לבפט	ש.י. הנדסה				
תאריך	A	C	E	F	I	O	S	M	X			
03.03.20	X						X					
19.03.20	X	X	X			X	X					

מס'	שינויים	תאריך	חתימה

המבצע אחראי לבדיקת המידות ולהתאמתן, על המבצע לבקר את כל המידות לפני הביצוע ובכל מקרה של אי התאמה בין תוכניות ובין הביצוע עליו להודיע מיד למתכנן.
אין לקבוע מידות ע"י מדידה בתוכנית, המתכנן הינו הבעל הבלעדי של תוכנית זו, אין לעשות כל שימוש בתוכנית זו ללא אישור מראש ובכתב של המתכנן

☐ לעיון ☒ למכרז ☐ לביצוע 0

וי.אי.אס. הנדסה בע"מ
V.I.S. ENGINEERING Ltd.
רח' הצורן 4 ג' א.ת.נתניה דרום
Tel: 972-9-8857472 :טל
Fax: 972-9-8857473 :פקס
www.vis.co.il E-mail: vis@vis.co.il

	תאריך	חתימה	מס' במחשב	מס' שרטוט	ק.מ.
שרטט	03.03.20	שאול	384919	384919-OP-VP	1:10 1:20 1:50
אשר	03.03.20	מולי			

פרוייקט:

חטיבת ביניים עיסוויה

תכנית:

כללית
אגף דרומי