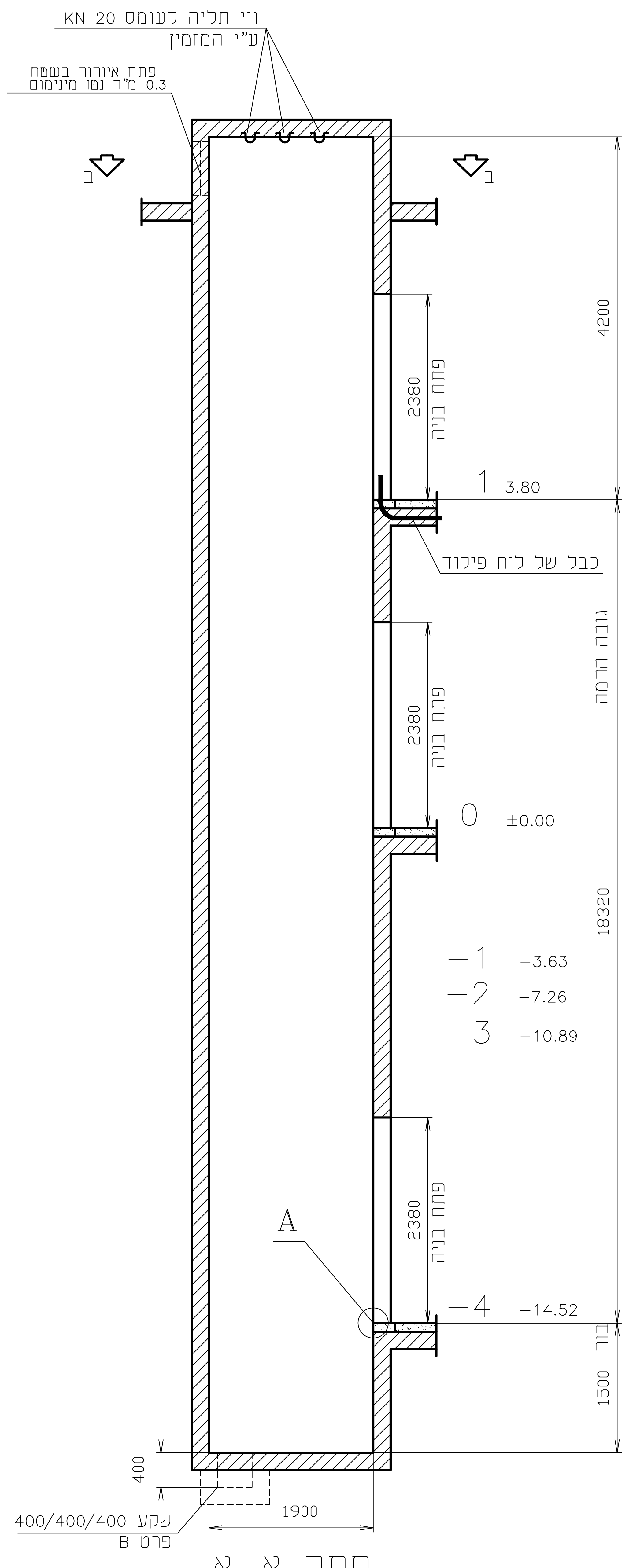
וי תליה לעומס 20 KN
ע"י המזמין
פתח איוורור בשטח
0.3 מ"ר נטו מינימום
ב
ב
4200
2380
פתח בניה
1 3.80
כבל של לוח פיקוד
גובה הרמה
2380
פתח בניה
0 ±0.00
18320
−1 −3.63
−2 −7.26
−3 −10.89
A
2380
פתח בניה
−4 −14.52
בור
1500
400
1900
שקע 400/400/400
פרט B

חתך א–א

אגף דרומי

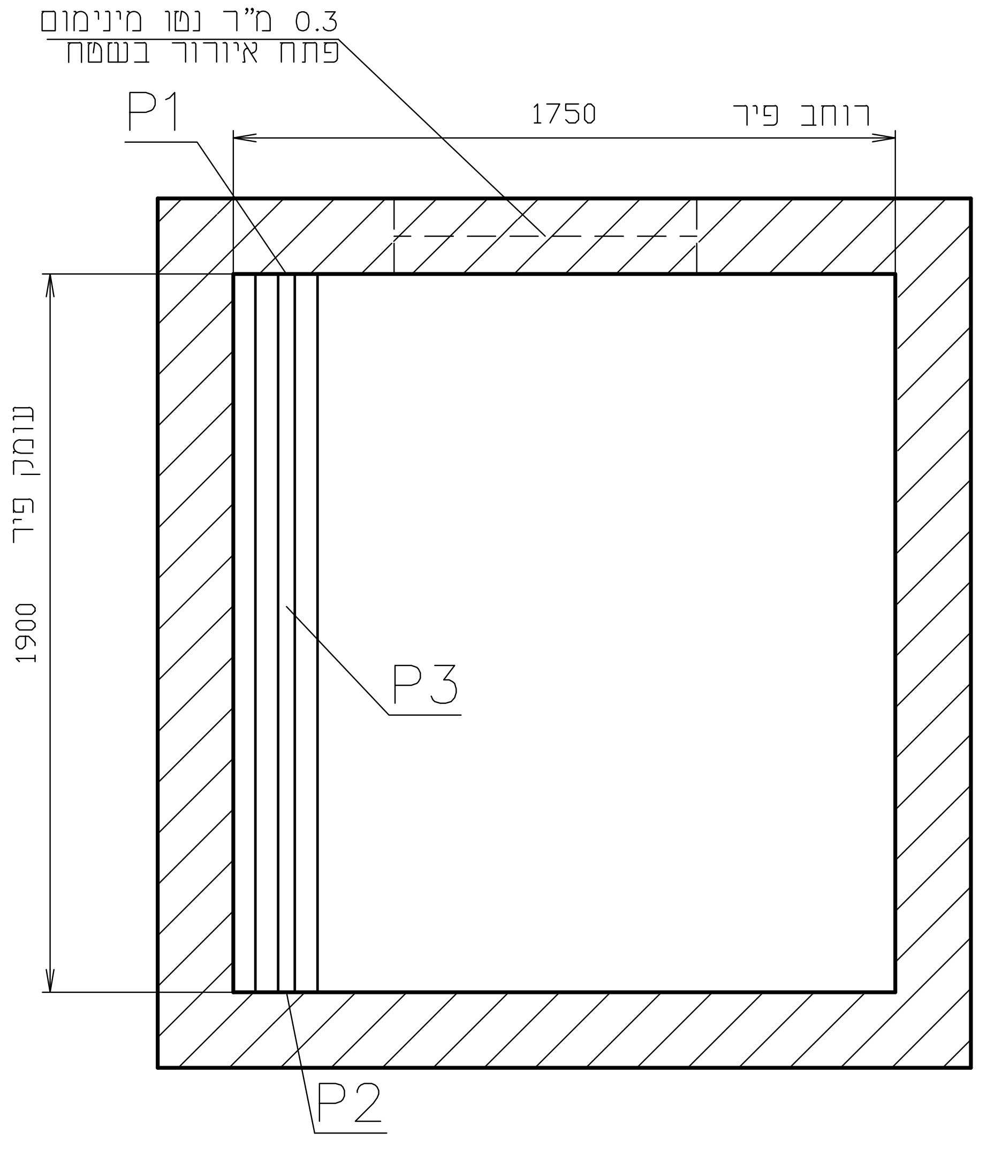
0.3 מ"ר נטו מינימום
פתח איוורור בשטח
P1
רוחב פיר 1750
עומק פיר 1900
P3
P2

חתך ב–ב

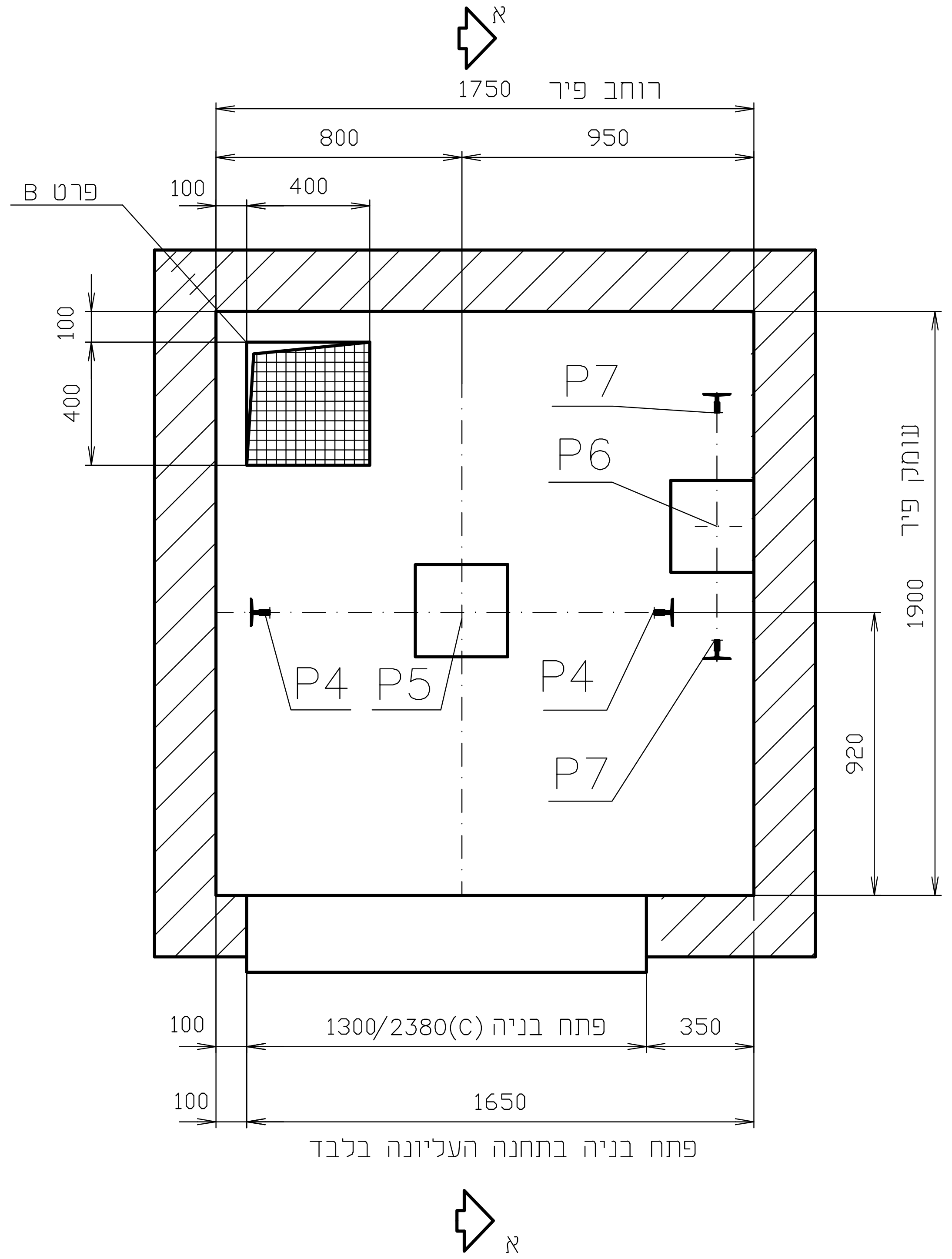
א
רוחב פיר 1750
800
950
פרט B
100
400
100
400
P7
P6
P4
P5
P4
P7
עומק פיר 1900
920
100
פתח בניה 1300/2380(C)
350
100
1650
פתח בניה בתחנה העליונה בלבד
א

(C) לאחר הצבת המשקופים – יסגרו המרווחים לצידיהם ע"י המזמין.

עומסים (KN)

P1	20
P2	30
P3	50
P4	54
P5	80
P6	68
P7	33

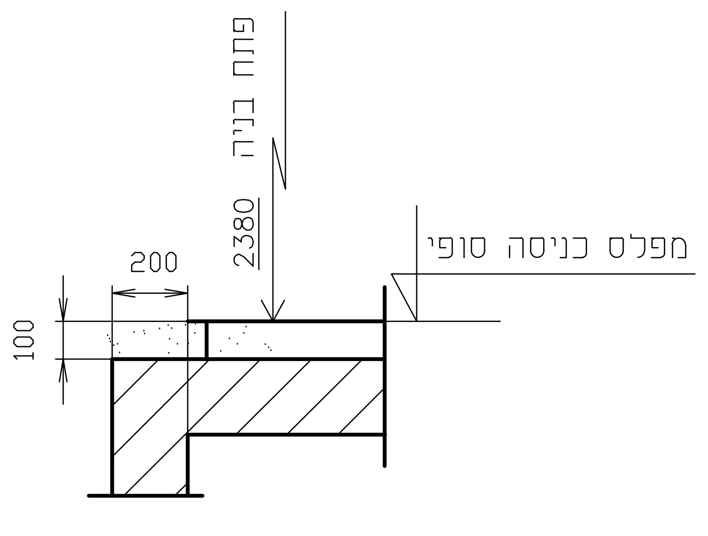
פתח בניה
2380
מפלס כניסה סופי
200
100

פרט A חריץ לסף הדלת

(בכל המפלסים)

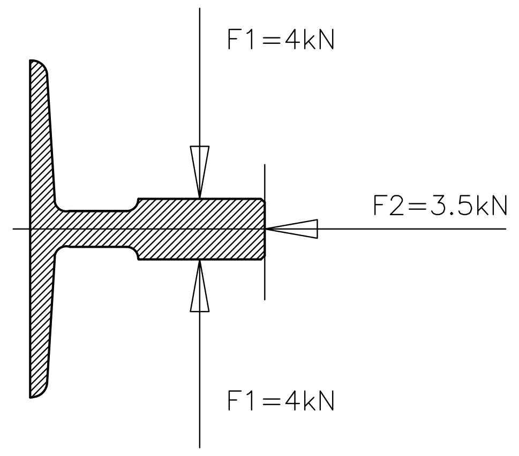
F1=4kN
F2=3.5kN
F1=4kN

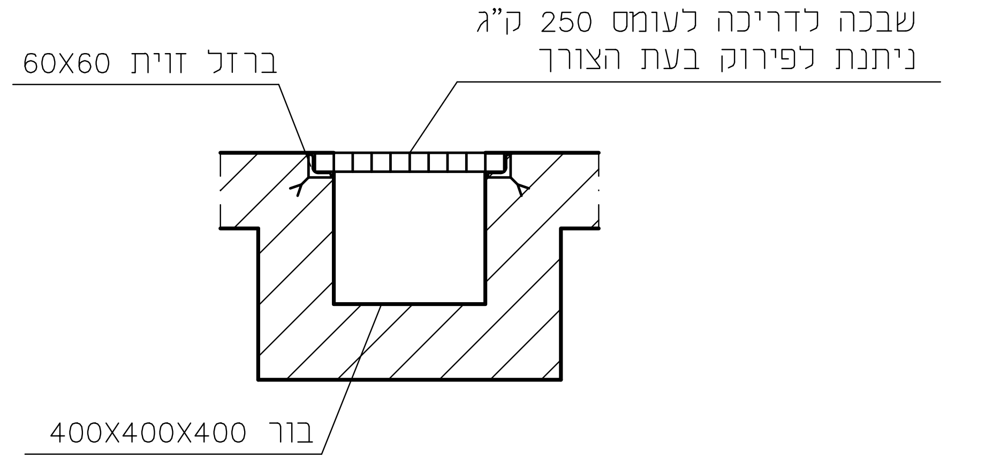
שבכה לדריכה לעומס 250 ק"ג
ניתנת לפירוק בעת הצורך
ברזל זוית 60X60
בור 400X400X400

פרט B

שקע לקליטת משאבה ניידת
(אספקת המשאבה באחריות המזמין)

תפוצה

			תאריך
			19.03.20
אדריכל	סוננבליק – אלבוים אדריכלים	A	X
קונסטרוקטור	חננאל כפיר	C	X
חשמל	רפי קראוס	E	X
מזוג אוויר		F	
אדריכל פנים		I	
יעוץ מלונאי		O	X
בטיחות	לבטח	S	X
מנהל פרוייקט	ש.י. הנדסה	M	
יזם		X	
אקוסטיקה			

מס'	שינויים	תאריך	חתימה

המבצע אחראי לבדיקת המידות ולהתאמתן, על המבצע לבקר את כל המידות לפני הביצוע ובכל מקרה של אי התאמה בין תוכניות ובין הביצוע עליו להודיע מיד למתכנן.
אין לקבוע מידות ע"י מדידה בתוכנית, המתכנן הינו הבעל הבלעדי של תוכנית זו, אין לעשות כל שימוש בתוכנית זו ללא אישור מראש ובכתב של המתכנן

0

☐ לעיון ☒ למכרז ☐ לבצוע

וי.אי.אס. הנדסה בע"מ
V.I.S. ENGINEERING Ltd.
רח' הצורן 4 ג' א.ת.נתניה דרום
טל: Tel: 972-9-8857472
פקס: Fax: 972-9-8857473
www.vis.co.il E-mail: vis@vis.co.il

	תאריך	חתימה	מס' במחשב	מס' שרטוט	ק.מ.
שרטט	19.03.20	שאול	384919	384919-0B-VB	1:10
אשר	19.03.20	מולי			1:50

פרוייקט:

חטיבת ביניים עיסוויה

תכנית:

מכרז

אגף דרומי